STONETEC INDUSTRIES

DER UMWELT ZULIEBE

RECYCLING & SIEBANLAGEN

KOMPLETT PROGRAMM 2019 / 2020

STONETEC INDUSTRIES GMBH
Fleiner Straße 4
74199 Untergruppenbach
Germany

+49 7131 7 48 60 25
kontakt@stonetecindustries.com
www.stonetecindustries.com

recyclinganlage ra 900t

- BMD-Brecheranlage zum Brechen von Bauschutt und Gestein
- Backenbrecher 900 mm x 500 mm
- Korngemisch 0/45 bis 0/100
- Gewicht 23,9 t
- Transport mit 3-Achs-Tieflade-Anhänger
- Betriebsbereit in ca. 5 Minuten

stonetec industries GMBH

Fleiner Straße 4
74199 Untergruppenbach
Germany

+49 7131 7 48 60 25

kontakt@stonetecindustries.com
www.stonetecindustries.com

LEISTUNG

Die neue RA 900T ist eine zuverlässige komplette Brecheranlage für Bauschutt und Gestein mit einem Gewicht von 23,9 t – inclusive Magnetabscheider. Die Anlage ist die erste auf dem Markt mit diesen Leistungsmerkmalen, welche unter 24 t wiegt und auf einem üblichen 3-Achs-Tieflade-Anhänger transportiert werden kann.

Mit einer Brecheröffnung von 900 x 500 mm zerkleinert die RA 900T das Material auf eine Endkorngröße von 0/45 mm bis 0/100 mm.

Hinzu kommt eine äußerst effiziente Arbeitsweise: Ein dieselelektrischer Dual-Antrieb ermöglicht den Betrieb bei Einspeisung vom Stromnetz.

Das Hauptförderband kann in beide Längsrichtungen eingebaut werden kann – klassisch nach vorne oder als Recyclingausführung.

Wird das optionale Förderband benutzt, kann eine definiertes Vorsiebmaterial durch die integrierte Siebeinheit separiert werden.

Ob Magnetabscheider für Armierungseisen oder die Staubniederhaltung durch Wassernebel – insgesamt wartet die Maschine mit wirtschaftlichen wie technischen Stärken auf, die gepaart mit einer einfachen, übersichtlichen Bedienung und einem Fehlerdiagnosesystem für eine kontinuierlich effektive Leistung bei gleichzeitig hoher Arbeitssicherheit sorgen.

STANDARDS

- Backenbrecher 900 x 500 mm
- Bunkerwände aus Hardox
- hydraulische Spaltverstellung
- dieselelektrischer Dual-Antrieb, Einspeisung im Stromnetz möglich
- Hauptförderband in beide Längsrichtungen einbaubar, nach vorne oder nach hinten
- Sensorsteuerung
- Regelbare Vibrorinne mit Spaltvorabsiebung und Bypass
- Magnetabscheider für Armierungseisen
- Fehlerdiagnosesystem
- Wasserbedüsung zur Staubniederhaltung
- Großzügiges Wartungspodest
- Kabelfernbedienung
- Einfache Bedienung
- Gesamtgewicht mit allen Standards: 23,9 t

OPTIONEN

- Vorsiebband mit Absiebung und wählbarer Korngröße
- Funkfernbedienung
- Bandwaage

Selbsterklärende einfache Bedienung,
inkl. Diagnosesystem mit Klartextanzeige.

Funkfernbedienung

MAßE

VARIANTE RECYCLING

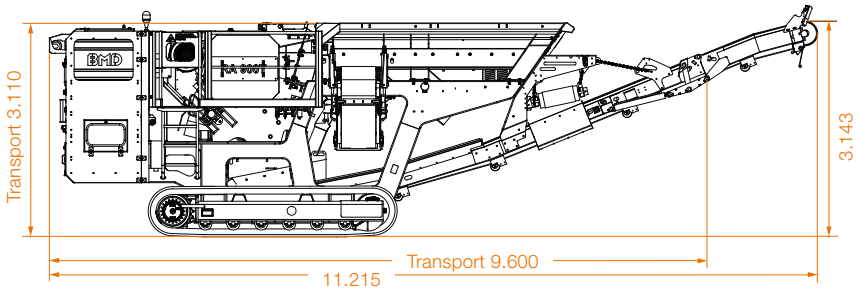

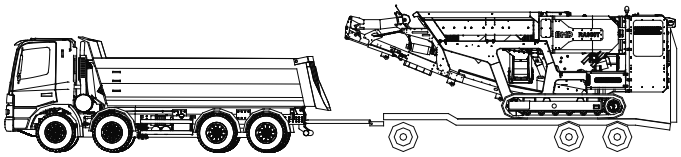

VARIANTE STEINBRUCH

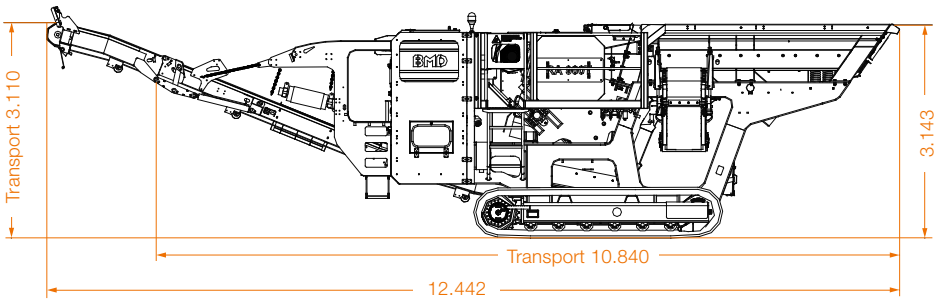

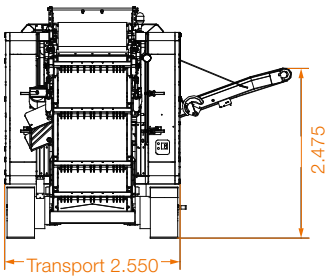

stonetec
industries gmbh
Fleiner Straße 4
74199 Untergruppenbach
Germany
+49 7131 7 48 60 25
kontakt@stonetecindustries.com
www.stonetecindustries.com

recyclinganlage ra 700/7

- BMD-Brecheranlage zum Brechen von Altbaustoffen und Gestein
- Einschwingenbackenbrecher 700 mm x 500 mm
- Transport mit 3-Achs-Abrollkipper
- Betriebsbereit in ca. 10 Minuten

stonetec industries GmbH

Fleiner Straße 4
74199 Untergruppenbach
Germany

+49 7131 7 48 60 25

kontakt@stonetecindustries.com
www.stonetecindustries.com

Recycling - Anlage RA 700 / 7

STANDARDS

- Bunker ca. 4,2 m³ Inhalt
- Bunkerwände aus Hardox®, hydraulisch klappbar
- Regelbare Vibrorinne mit Spaltrostvorabsiebung
- Sensorsteuerung
- Einschwingenbackenbrecher 700 mm x 500 mm, hydraulische Spaltverstellung 30 mm - 80 mm
- Brecheraustragerinne, somit keine Fördergurtschäden durch Armierungseisen
- Teleskopförderband, hydraulisch ausfahrbar auf eine Abwurfhöhe von ca. 2,60 m
- Überbandmagnet
- Vorsiebrutsche mit Vibromotor
- John-Deere-Motor, 103 kW, schallgekapselt
- 35 kVA Stromerzeuger mit ca. 15 kW Reserve für Zusatzverbraucher
- Nur Generatorbetrieb möglich mit 35 kvA für externe Verbraucher
- Fehlerdiagnosesystem
- Großzügiges Podest mit elastisch gelagerter Bodenfläche
- Automatische Kupplung
- Wasserbedüsung zur Staubniederhaltung
- Einfache Wartung mit nur einer Schmierstelle
- Gesamtgewicht mit allen Standards: 14,3 t

OPTIONEN

- Vorsiebaustrageband
- Haldenförderband
- Fernsteuerung
- Raupenfahrwerk
- Generator mit bis zu 50 kvA

LEISTUNG

- **Kleinster Spalt: Korngemisch 0 bis 45 mm ca. 30 - 40 t/h**
- **Größter Spalt: Korngemisch 0 bis 80 mm ca. 50 - 80 t/h**
- Die neue RA 700/7 ist eine zuverlässige komplette Brecheranlage bei der Gesamtgewicht, Abmessungen und Gewichtsverteilung so abgestimmt sind, dass sie sich problemlos mit 3-Achs-Abrollkippern transportieren und auf engstem Raum aufstellen lässt.
- Eine sehr einfache Bedienung gepaart mit einem Fehlerdiagnosesystem ergeben eine hohe Effektivität.
- Niedrige Staub-, Lärm- und Abgasemissionen ermöglichen Einsätze auch in sensiblen Gebieten.
- Niedrige Aufgabehöhe, große Aufgabebreite und kleinste erforderliche Schüttweite erlauben die Beschickung mit großen und kleinen Schaufelladern oder Baggern.
- Beste Übersichtlichkeit über Bunkerinhalt, Brechprozess, Brechgutaustrag, Magnetsortierung und Haldenabwurf ergeben Arbeitssicherheit und kontinuierlich hohe Leistung.

WICHTIGE NEUERUNGEN GEGENÜBER MODELLREIHE 700/6

- Verlängertes Förderband: 60 % größeres Schüttkegelvolumen, weniger Fahrten und mehr Freiraum für Radlader
- Höhere Magnetaufhängung: verbesserter Auswurf in Schrottcontainer
- Verbesserter Brechereinlauf: längere Aufgabestücke möglich
- Neues Aufhängungssystem Vibrationsrinne: deutlich optimiertes Förder- und Schwingverhalten
- Optimierung der Vorabsiebung und Vorsiebrutsche
- Generatormodus: Nutzung als Stromerzeuger ohne Brechbetrieb
- Optimierter Grundrahmen: weniger Reinigungsaufwand bei Standortwechsel, Gewichtsreduzierung
- Basaltgraue Lackierung der Unterkonstruktion: bessere Optik bei Lackverletzungen

SEITENANSICHT TRANSPORT

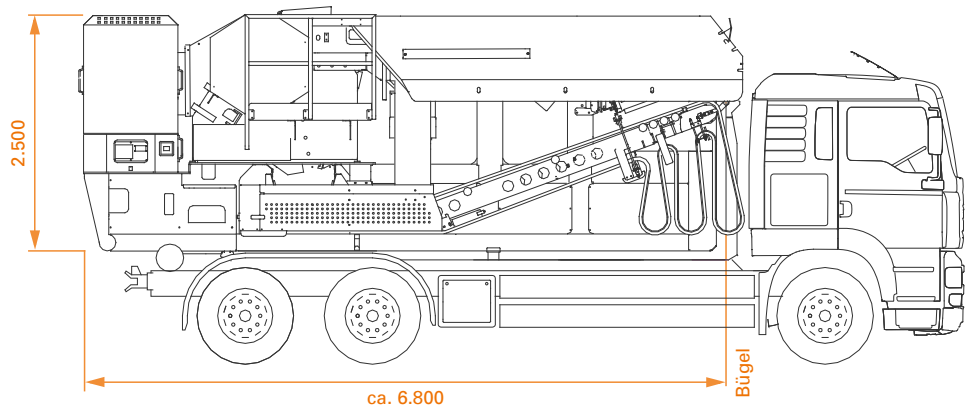

SEITENANSICHT ARBEITSSTELLUNG

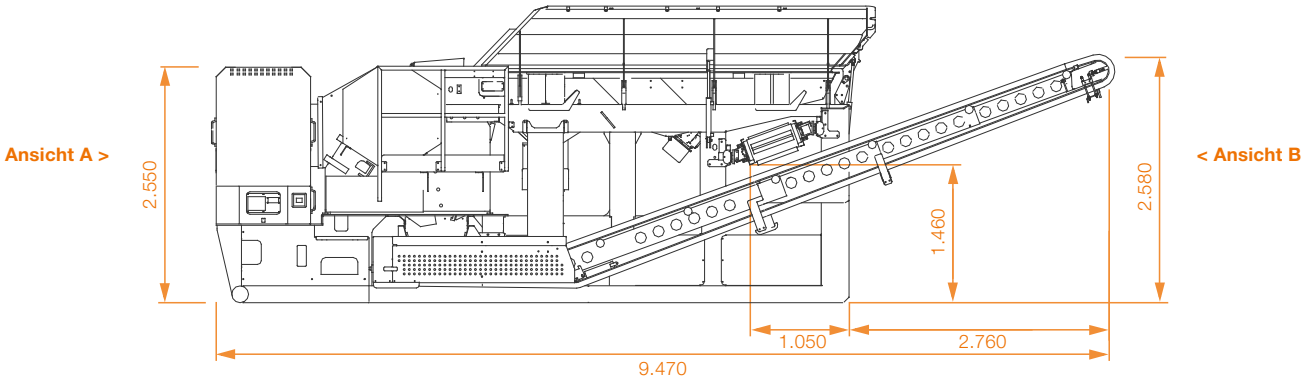

DRAUFSICHT ARBEITSSTELLUNG

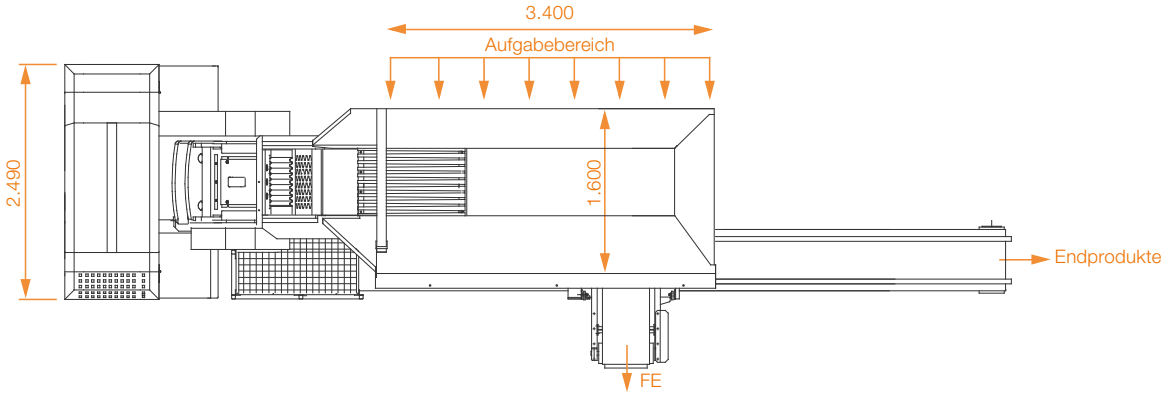

BMD RECYCLER

STONETEC INDUSTRIES GMBH
Fleiner Straße 4
74199 Untergruppenbach
Germany
+49 7131 7 48 60 25
kontakt@stonetecindustries.com
www.stonetecindustries.com

BMD RECYCLER

SIEB-ANLAGE CS4

- Containermobile Siebanlage
- 4 Fraktionen, Kipprost, 3 Förderbänder
- 2-Deck Siebkasten 1000 mm x 3000 mm
- Leistung bis 120 t/h

STONETEC INDUSTRIES GMBH
Fleiner Straße 4
74199 Untergruppenbach
Germany

+49 7131 7 48 60 25
kontakt@stonetecindustries.com
www.stonetecindustries.com

BMD-Siebanlage CS4:

Containermobile 3-Bandsiebanlage

Aufgabegut: max. 400 mm Kantenlänge,

Überkorn vom Kipprost 100/X (max. 400 mm)

- Aufgabetrichter, Öffnung 3,10 m x 1,50 m
- Hydraulischer Kipprost, 100 mm
- Regelbarer Bandaufgeber
- 2-Deck Siebkasten 1000 mm x 3000 mm
- Oberdeck mit Drahtsieben, quergespannt
- Unterdeck mit Drahtsieben, längsgespannt
- Haldenband Feinfraktion, Gurtbreite 650 mm, Abwurfhöhe 2,25 m
- Bänder Mittel- und Feinfraktion, Gurtbreite 500 mm, Abwurfhöhe 1,70 m
- Alle Antriebe elektrisch, in Summe 15 kW
- Schaltanlage mit Einspeisung 32 Amp.
- Förderbänder hydraulisch klappbar
- Gesamtgewicht ca. 8 t

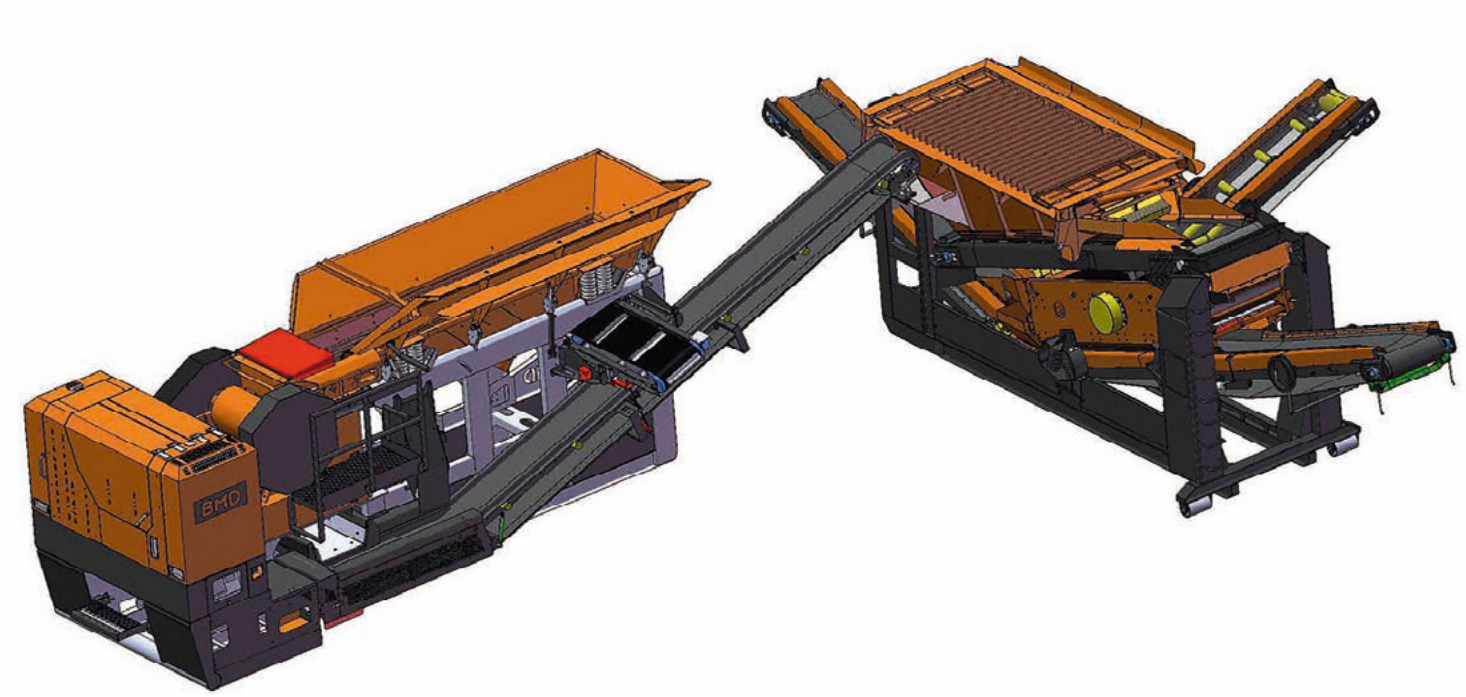

BMD RECYCLER

STONETEC INDUSTRIES GMBH
Fleiner Straße 4
74199 Untergruppenbach
Germany

+49 7131 7 48 60 25
kontakt@stonetecindustries.com
www.stonetecindustries.com